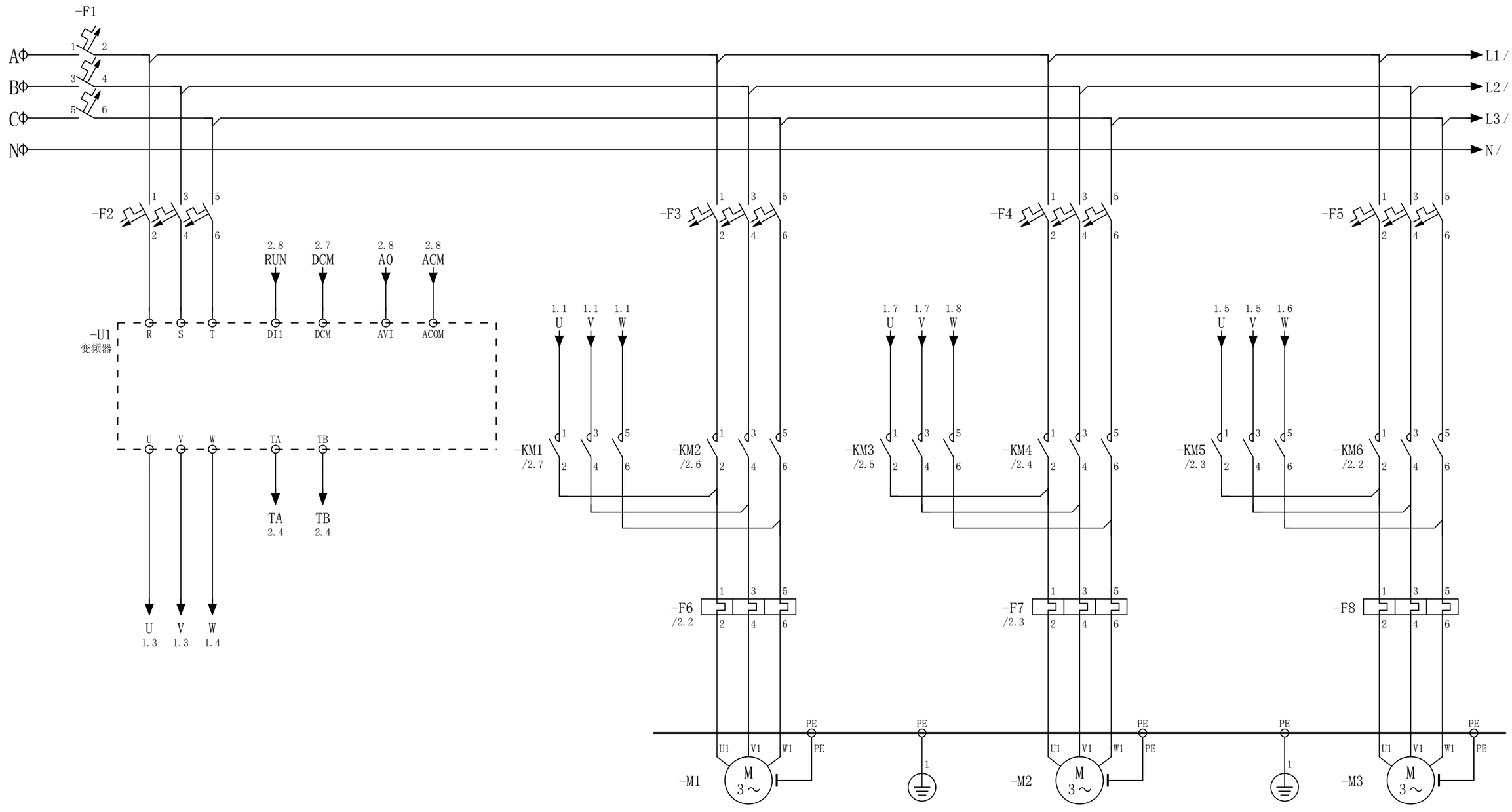

2

			日期	2016-5-18	EPLAN	EPLAN Software & Service GmbH & Co. KG		=		
			校对.	ADMINISTRATOR				+		
			审核		带 GB 标识结构的项目模板				GB_tpl001	页数 1
修改	日期	姓名	原始项目		替换	替换人				页数 2

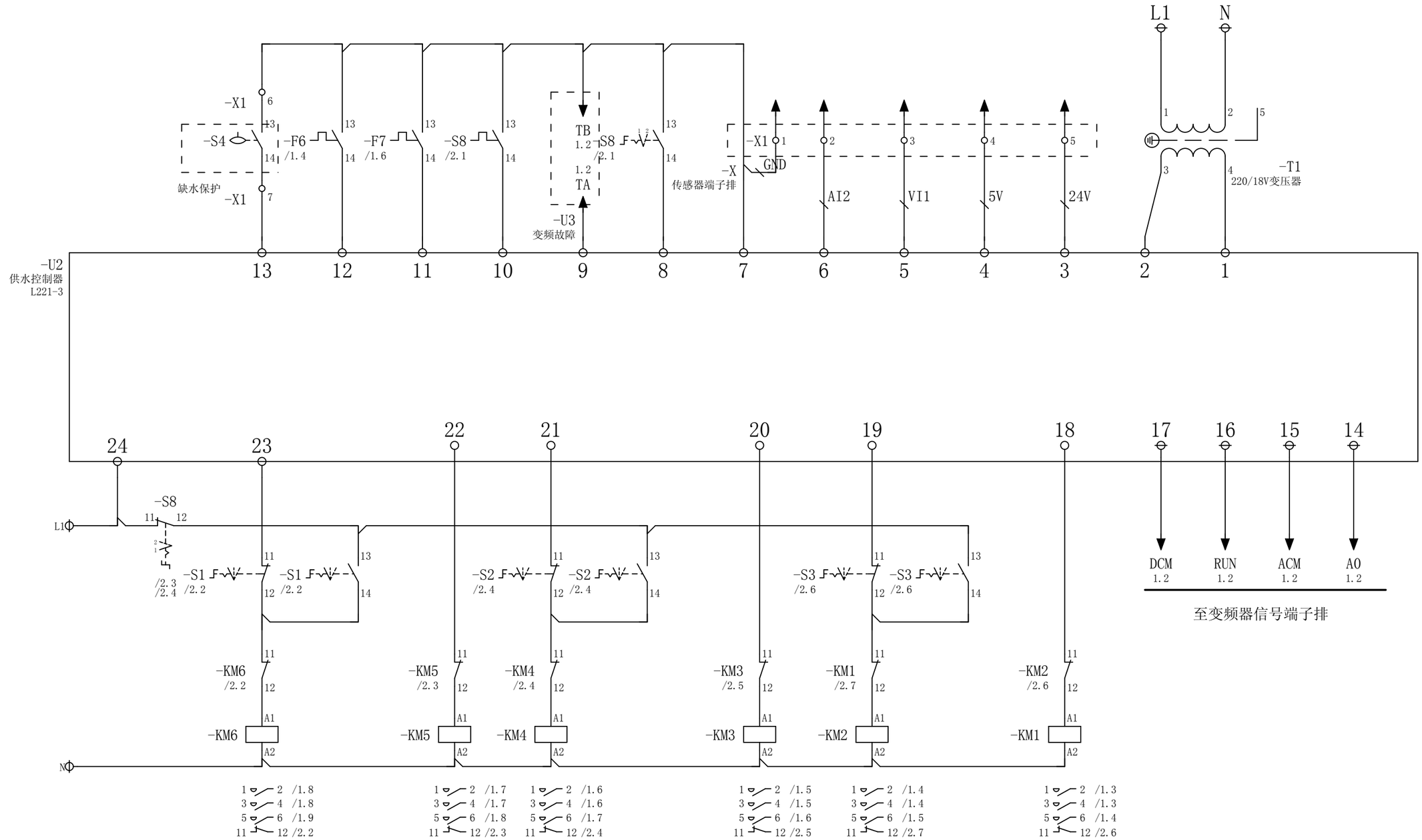

1

			日期	2016-5-18	EPLAN	EPLAN Software & Service GmbH & Co. KG		=	
			校对.	ADMINISTRATOR				+	
			审核		带 GB 标识结构的项目模板			GB_tpl001	页数 2
修改	日期	姓名	原始项目		替换	替换人			页数 2